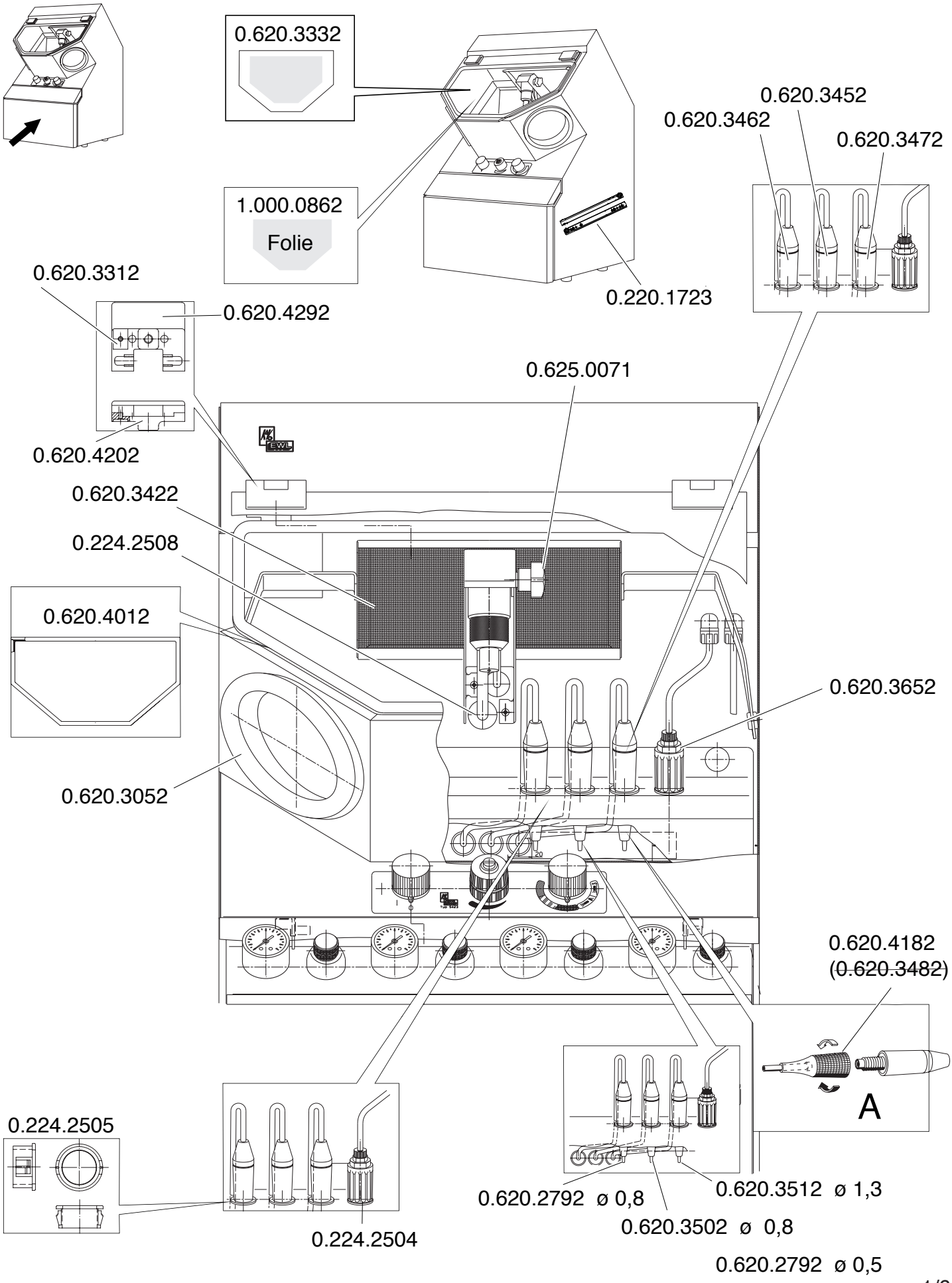
0.620.3332
1.000.0862
Folie
0.620.3452
0.620.3462
0.620.3472
0.220.1723
0.620.3312
0.620.4292
0.625.0071
0.620.4202
0.620.3422
0.224.2508
0.620.4012
0.620.3652
0.620.3052
0.620.4182
(0.620.3482)
A
0.224.2505
0.620.2792 ø 0,8
0.620.3512 ø 1,3
0.620.3502 ø 0,8
0.224.2504
0.620.2792 ø 0,5

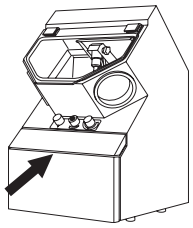

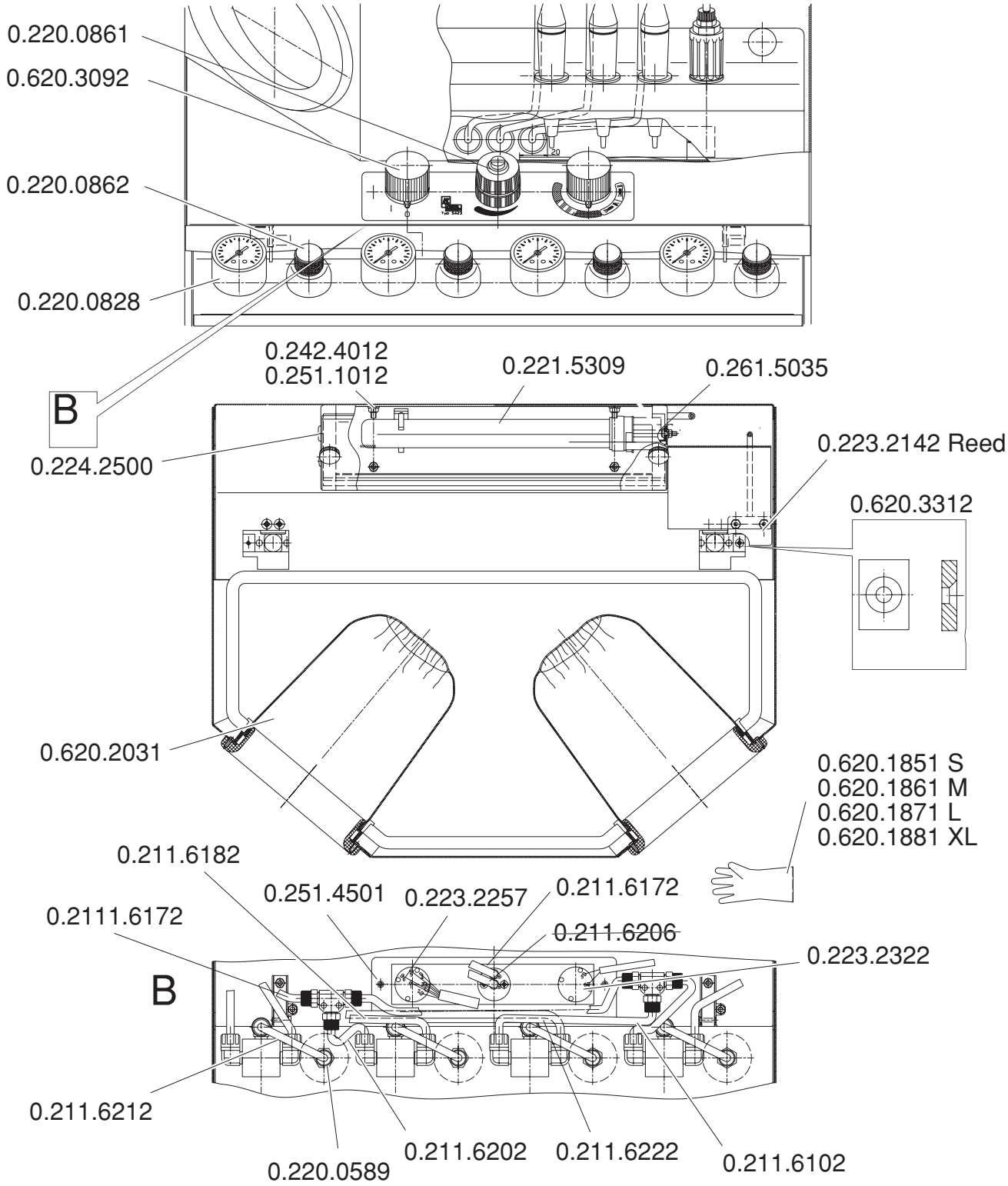
0.220.0861
0.620.3092
0.220.0862
0.220.0828
B
0.242.4012
0.251.1012
0.221.5309
0.261.5035
0.224.2500
0.223.2142 Reed
0.620.3312
0.620.2031
0.620.1851 S
0.620.1861 M
0.620.1871 L
0.620.1881 XL
0.211.6182
0.251.4501
0.223.2257
0.211.6172
0.2111.6172
0.211.6206
0.223.2322
B
0.211.6212
0.220.0589
0.211.6202
0.211.6222
0.211.6102

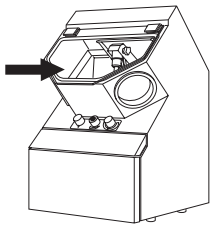

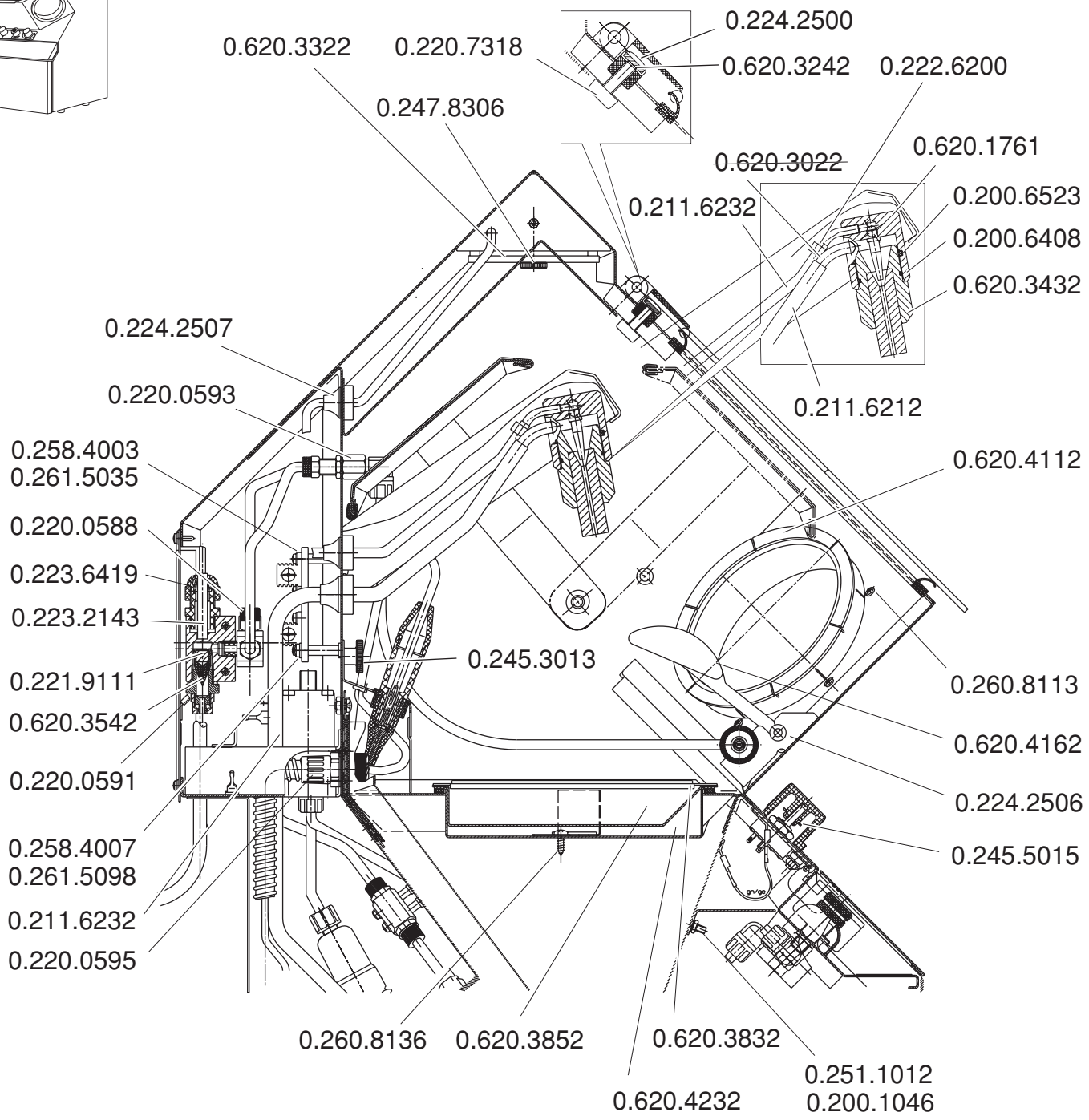
0.224.2500
0.620.3242
0.222.6200
0.620.3322
0.220.7318
0.247.8306
0.620.1761
~~0.620.3022~~
0.200.6523
0.211.6232
0.200.6408
0.620.3432
0.224.2507
0.220.0593
0.211.6212
0.258.4003
0.261.5035
0.620.4112
0.220.0588
0.223.6419
0.223.2143
0.245.3013
0.221.9111
0.260.8113
0.620.3542
0.620.4162
0.220.0591
0.224.2506
0.258.4007
0.261.5098
0.245.5015
0.211.6232
0.220.0595
0.260.8136
0.620.3852
0.620.3832
0.251.1012
0.200.1046
0.620.4232

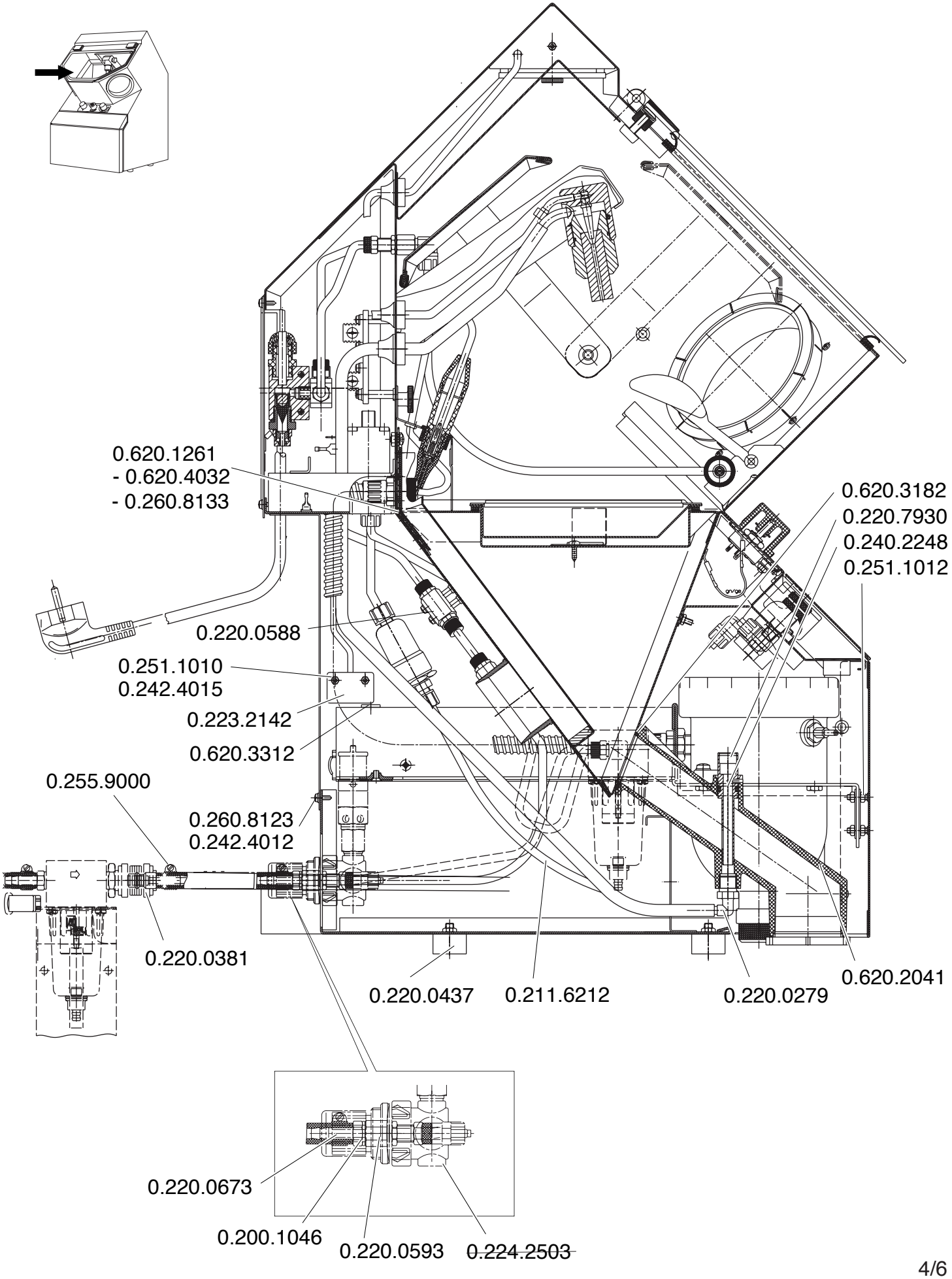
0.620.1261
- 0.620.4032
- 0.260.8133
0.620.3182
0.220.7930
0.240.2248
0.251.1012
0.220.0588
0.251.1010
0.242.4015
0.223.2142
0.620.3312
0.255.9000
0.260.8123
0.242.4012
0.220.0381
0.220.0437
0.211.6212
0.220.0279
0.620.2041
0.220.0673
0.200.1046
0.220.0593
~~0.224.2503~~

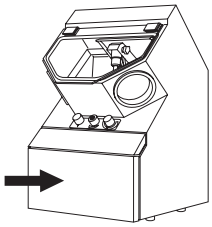

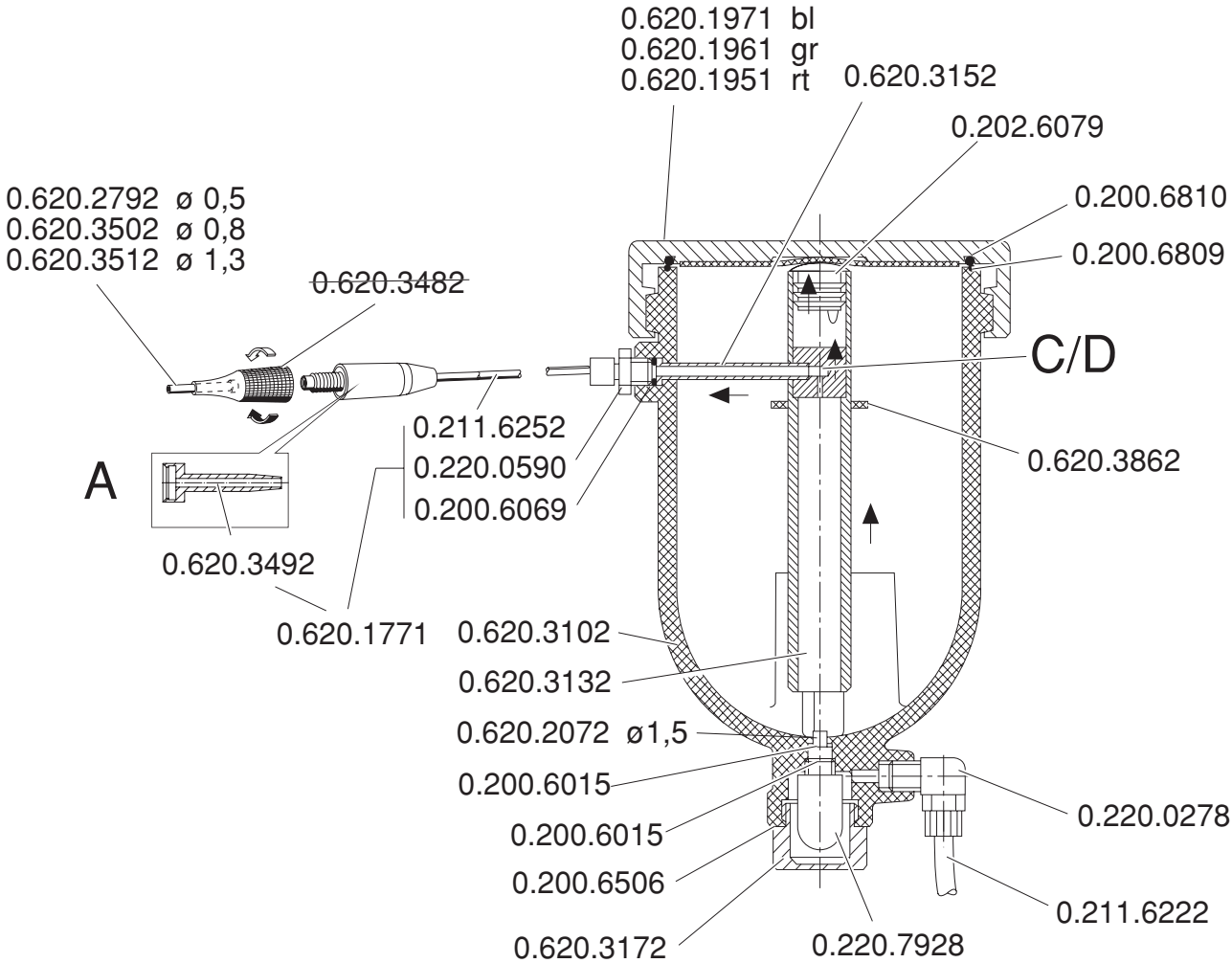
0.620.1971 bl
0.620.1961 gr
0.620.1951 rt
0.620.3152
0.202.6079
0.200.6810
0.200.6809
0.620.2792 ø 0,5
0.620.3502 ø 0,8
0.620.3512 ø 1,3
~~0.620.3482~~
C/D
0.211.6252
0.220.0590
0.200.6069
0.620.3862
A
0.620.3492
0.620.1771
0.620.3102
0.620.3132
0.620.2072 ø1,5
0.200.6015
0.200.6015
0.200.6506
0.620.3172
0.220.7928
0.220.0278
0.211.6222

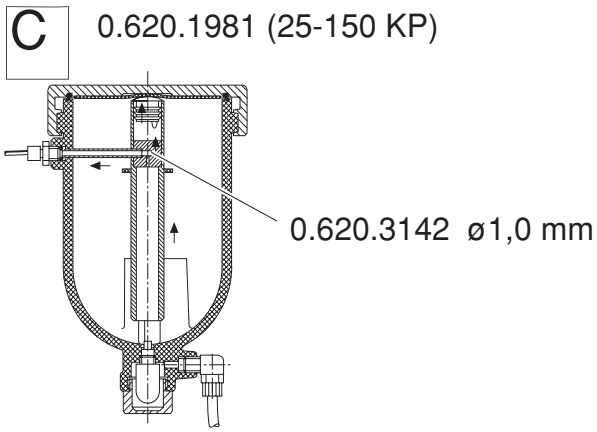
C
0.620.1981 (25-150 KP)
0.620.3142 ø1,0 mm

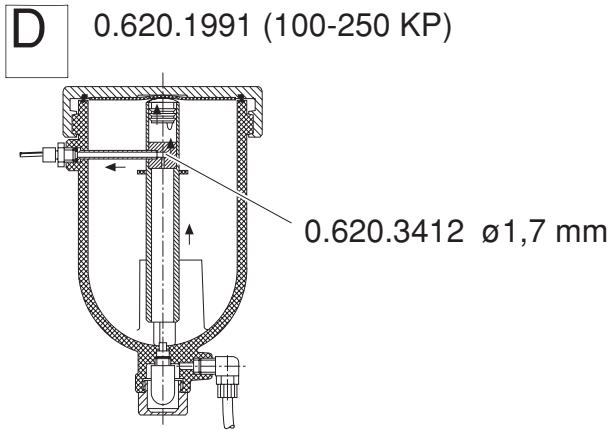
D
0.620.1991 (100-250 KP)
0.620.3412 ø1,7 mm

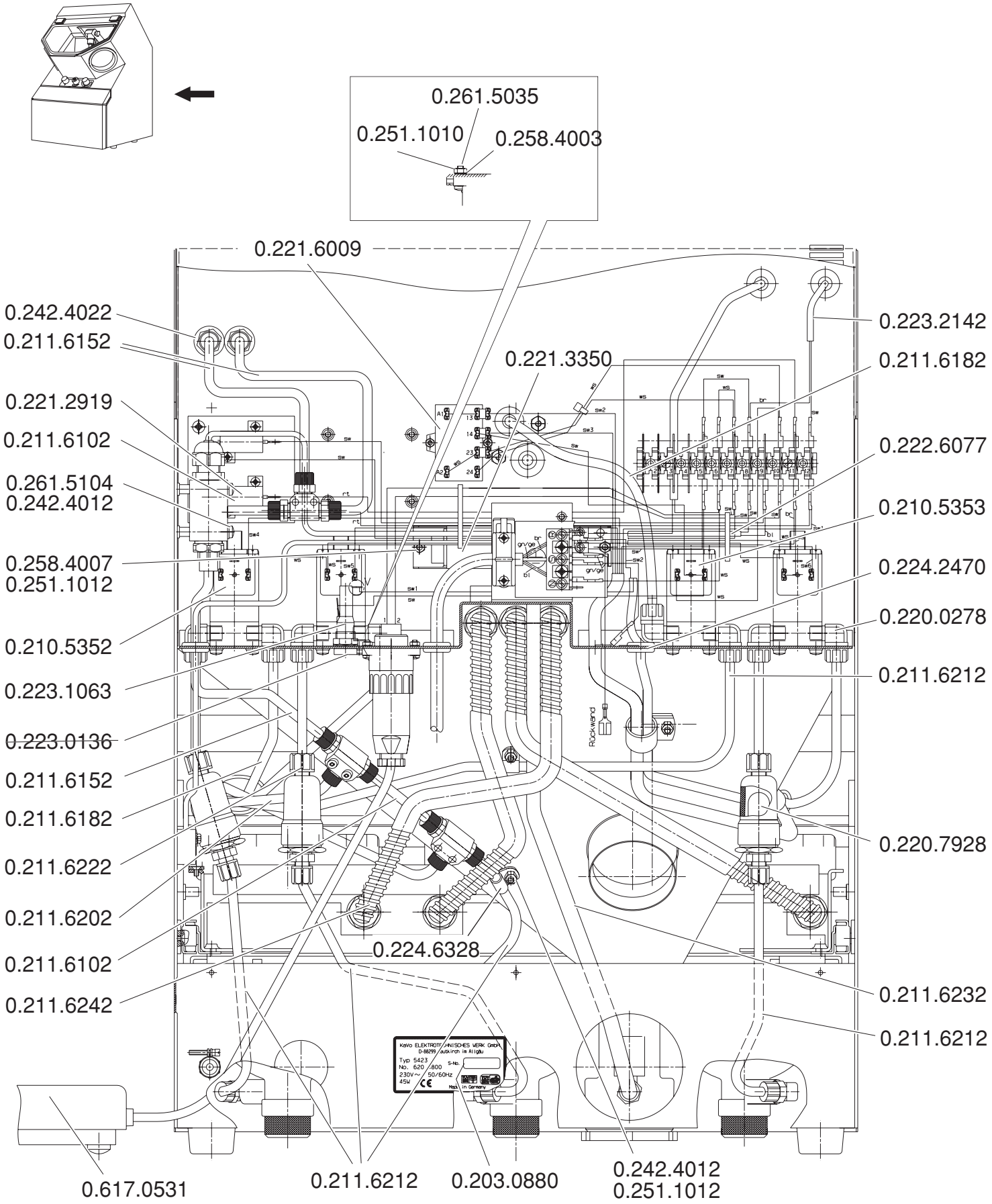
0.261.5035
0.251.1010
0.258.4003
0.221.6009
0.242.4022
0.211.6152
0.221.2919
0.211.6102
0.261.5104
0.242.4012
0.258.4007
0.251.1012
0.210.5352
0.223.1063
0.223.0136
0.211.6152
0.211.6182
0.211.6222
0.211.6202
0.211.6102
0.211.6242
0.221.3350
0.223.2142
0.211.6182
0.222.6077
0.210.5353
0.224.2470
0.220.0278
0.211.6212
0.220.7928
0.224.6328
0.211.6232
0.211.6212
0.617.0531
0.211.6212
0.203.0880
0.242.4012
0.251.1012